CAMPUS

CMPX700

Écran pour urinoir

Matériau :	Acier inoxydable de 2,0 mm d'épaisseur (calibre 14)
Fini :	Satiné
Éléments inclus :	Accessoire de montage

Dimensions hors tout :	60 mm de largeur x 740 mm de hauteur x 440 mm de projection (2-3/8 po x 29-1/8 po x 17-3/8 po)

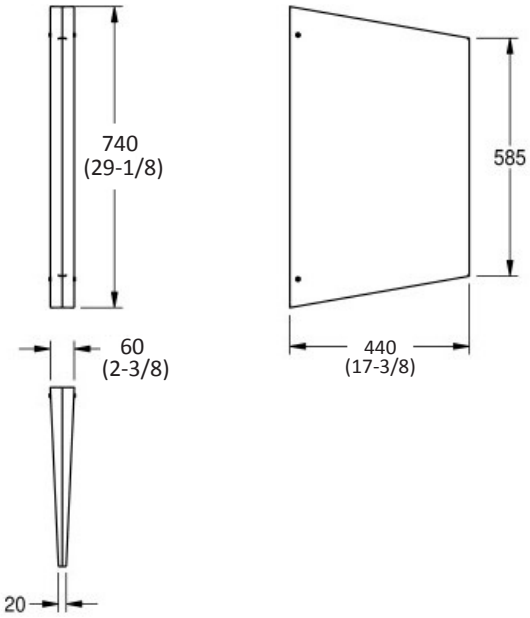

Écran d'urinoir Franke Commercial CAMPUS® #CMPX700, pour montage mural, 60 mm x 740 mm x 440 mm de projection (2-3/8 po x 29-1/8 po x 17-3/8 po), fabriquée en acier inoxydable nuance 18-10 type 304, de 2 mm d'épaisseur (calibre 14), brides de fixation murale avec vis d'ancrages dissimulées. Fournir une surface de fixation adéquate et se conformer aux codes locaux pour les exigences sur l'accès universel.