COMMERCIAL
SYSTEMS

RODAN

RODX602

Distributeur de serviettes en papier avec bac à déchets

Matériau :	Acier inoxydable nuance 18-10, type 304, calibre 22 (0,8 mm)
Fini :	Satiné
Capacité :	500-800 serviettes en papier selon le type de papier et de pliage Bac de 23 L (6,08 gal)
Inclus :	Clé Franke standard et accessoires d'installation

Dimensions	1148 x 411 x 171 mm (45-3/16 x 16-3/16 x 6-3/4 po)

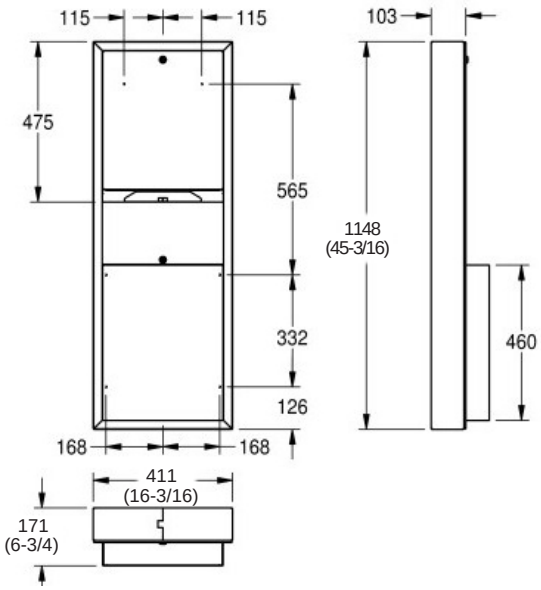

Distributeur de serviettes en papier avec bac à déchets intégré Franke RODAN RODX602, 1148 x 411 x 171 mm (45-3/16 x 16-3/16 x 6-3/4 po), installation murale, fait d'acier inoxydable de 0,8 mm d'épaisseur (calibre 22), grade 18-10, type 304, surface au fini satiné, dispositif de verrouillage avec clé Franke standard, accessoires d'installation inclus. Conçu pour 500-800 feuilles selon le type de papier et pliage et bac à déchets de 23 L (6,08 gal). Fournir une surface de fixation adéquate et vérifier les codes locaux concernant les exigences sur l'accès universel.