STRATOS

STRX615

Distributeur de sac pour produit d'hygiène féminine

Matériau :	Acier inoxydable nuance 18-10 type 304, de 1,5 mm/1,2 mm d'épaisseur (calibre 14/16)
Fini :	Satiné
Traitement de surface :	Fini breveté InoxPlus® pour réduire les marques de doigts et faciliter le nettoyage
Éléments inclus :	Accessoires de montage

Dimensions hors tout :	156 mm de largeur x 250 mm de hauteur x 90 mm de projection (6-1/8 po x 9-7/8 po x 3-1/2 po)

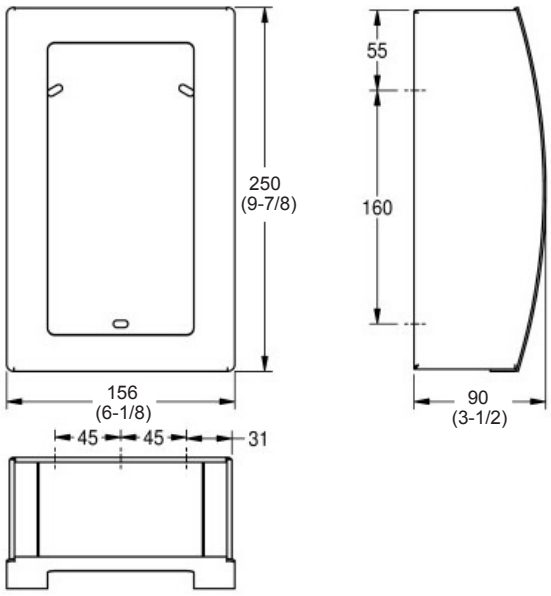

Distributeur de sac pour produit d'hygiène féminine Franke Commercial STRATOS® #STRX615, pour montage mural, 156 mm x 250 mm x 90 mm (6-1/8 po x 9-7/8 po x 3-1/2 po) de projection, fabriqué en acier inoxydable nuance 18-10 type 304, de 1,5 mm/1,2 mm d'épaisseur (calibre 14/16), surface au fini satiné, traitement InoxPlus® breveté, pour réduire les marques de doigts et faciliter le nettoyage, façade courbée, ouverture rectangulaire à l'avant, accessoires de montage. Fournir une surface de fixation adéquate et se conformer aux codes locaux pour les exigences sur l'accès universel.