STRATOS

STRX670

Porte-rouleau de papier-hygiénique grand format

Matériau :	Acier inoxydable 18-10, type 304, 1,5 mm (calibre 16)
Fini :	Satiné
Traitement de surface :	Fini breveté InoxPlus® pour réduire les marques de doigts et faciliter le nettoyage
Capacité :	Pour un (1) rouleau grand format de 295 mm (11-5/8 po) de diamètre maximum
Éléments inclus :	Dispositif de verrouillage avec clé Franke standard et accessoires de montage

Dimensions hors tout :	304 mm de largeur x 355 mm de hauteur x 170 mm de projection (11-15/16 po x 13-15/16 po x 6-11/16 po)

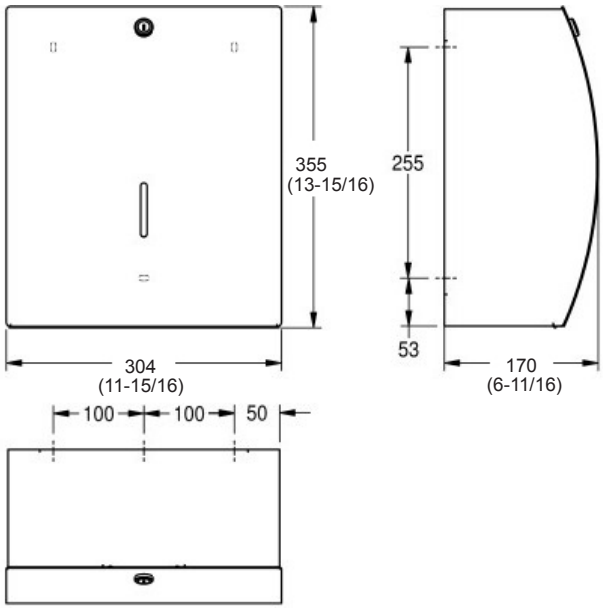

Porte-rouleau de papier-hygiénique grand format Franke Commercial STRATOS® #STRX670, pour montage mural, 304 mm x 355 mm x 170 mm (11-15/16 po x 13-15/16 po x 6-11/16 po) de projection, fabriqué en acier inoxydable nuance 18-10 type 304, de 1,5 mm d'épaisseur (calibre 16), surface au fini satiné, traitement InoxPlus® breveté, pour réduire les marques de doigts et faciliter le nettoyage, façade courbée, boîtier fermé, hublot d'inspection, deux (2) rebords dentelés intégrés, pour un (1) rouleau grand format de 295 mm (11-5/8 po) de diamètre maximum, dispositif de verrouillage avec clé Franke standard, accessoires de montage. Fournir une surface de fixation adéquate et se conformer aux codes locaux pour les exigences sur l'accès universel.