STRATOS

STRX671L

Porte-rouleau de papier hygiénique avec rouleau d'appoint

Matériau :	Acier inoxydable 18-10, type 304, 1,5 mm (calibre 16)
Fini :	Satiné
Traitement de surface :	Fini breveté InoxPlus® pour réduire les marques de doigts et faciliter le nettoyage
Capacité :	Reçoit deux (2) rouleaux de papier hygiénique de 140 mm (5-1/2 po) diamètre maximum
Éléments inclus :	Dispositif de verrouillage avec clé Franke standard et accessoires de montage

Dimensions hors tout :	170 mm de largeur x 343 mm de hauteur x 166 mm de projection (6-5/8 po x 13-1/2 po x 6-1/2 po)

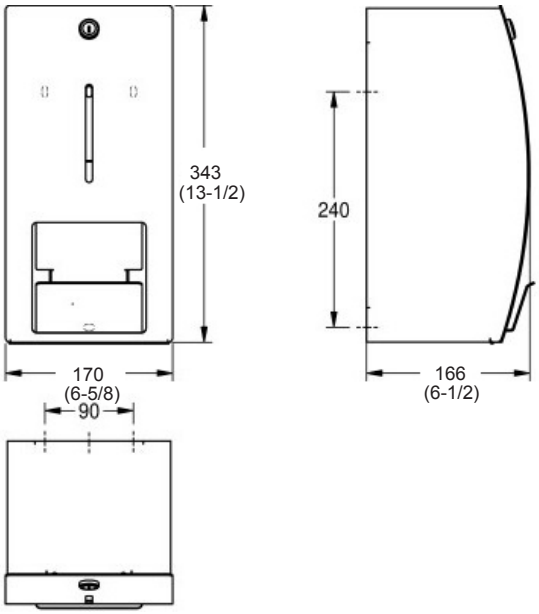

Porte-rouleau de papier hygiénique avec rouleau d'appoint Franke Commercial STRATOS® #STRX671L, pour montage mural, 170 mm x 343 mm x 166 mm (6-5/8 po x 13-1/2 po x 6-1/2 po) de projection, fabriqué en acier inoxydable nuance 18-10 type 304, de 1,5 mm d'épaisseur (calibre 16), surface au fini satiné, traitement InoxPlus® breveté, pour réduire les marques de doigts et faciliter le nettoyage, façade courbée, hublot d'inspection, deuxième rouleau libérée une fois le premier rouleau terminé, dispositif de verrouillage avec clé Franke standard et accessoires de montage. Reçoit deux rouleaux de papier hygiénique de 140 mm (5-1/2 po) diamètre maximum. Fournir une surface de fixation adéquate et se conformer aux codes locaux pour les exigences sur l'accès universel.