STRATOS

STRX673E

Porte-rouleau de papier hygiénique simple

Matériau :	Acier inoxydable 18-10, type 304, 0,8 mm (calibre 22)
Fini :	Satiné
Capacité :	Pour rouleau de papier hygiénique de 130 mm (5-1/4 po) diamètre maximum
Montage :	Encastré
Ouverture brute dans le mur :	133 mm de largeur x 133 mm de hauteur x 100 mm de projection (5-1/4 po x 5-1/4 po x 4 po)
Dimensions hors tout :	153 mm de largeur x 153 mm de hauteur x 129 mm de projection (6 po x 6 po x 5 po)

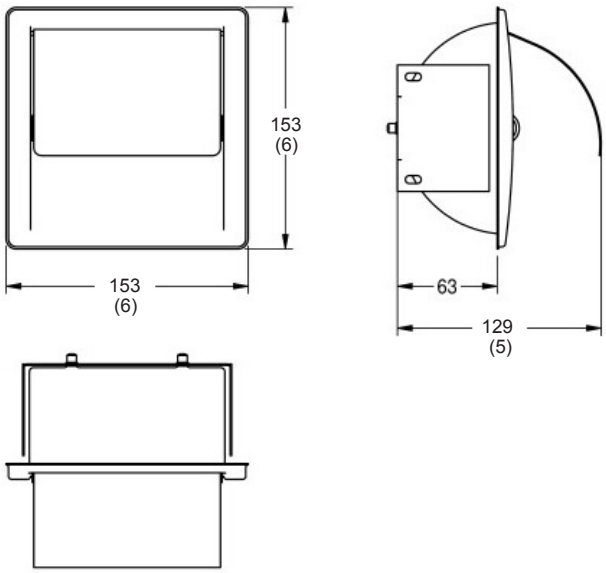

Porte-rouleau de papier hygiénique Franke Commercial STRATOS® #STRX673E, pour montage encastré, 153 mm x 153 mm x 129 mm (6 po x 6 po x 5 po) de projection, fabriqué en acier inoxydable nuance 18-10 type 304, de 0,8 mm d'épaisseur (calibre 22), surface au fini satiné, traitement InoxPlus® breveté, pour réduire les marques de doigts et faciliter le nettoyage, rabat courbé, pour rouleau de papier hygiénique de 130 mm (5-1/4 po) diamètre maximum, accessoires de montage. Fournir une surface de fixation adéquate et se conformer aux codes locaux pour les exigences sur l'accès universel.