XINOX®

XINX630

Distributeurs de serviettes en papier à commande électronique

Matériau :	Acier inoxydable 18-10, type 304, 2 mm (calibre 14)
Fini :	Satiné
Traitement de surface :	Fini breveté InoxPlus® pour réduire les marques de doigts et faciliter le nettoyage
Fonctionnement :	Détecteur de présence infrarouge, longueur de papier réglable
Piles nécessaires :	4 piles D standards de 1,5 V (non comprises)
Capacité :	Largeur max. de 210 mm (8-1/4 po) et dia. max. de 220 mm (8-11/16 po)
Éléments inclus :	Accessoires de montage et dispositif de verrouillage avec clé XINOX® standard
Consommables :	Kimberly-Clark #6765 #6667, Tork #209016 #209067 #209057, Katrin #45540 #45516 #4560

Dimensions hors tout :	340 mm de largeur x 380 mm de hauteur x 225 mm de projection (13-3/8 po x 14-15/16 po x 8-7/8 po)

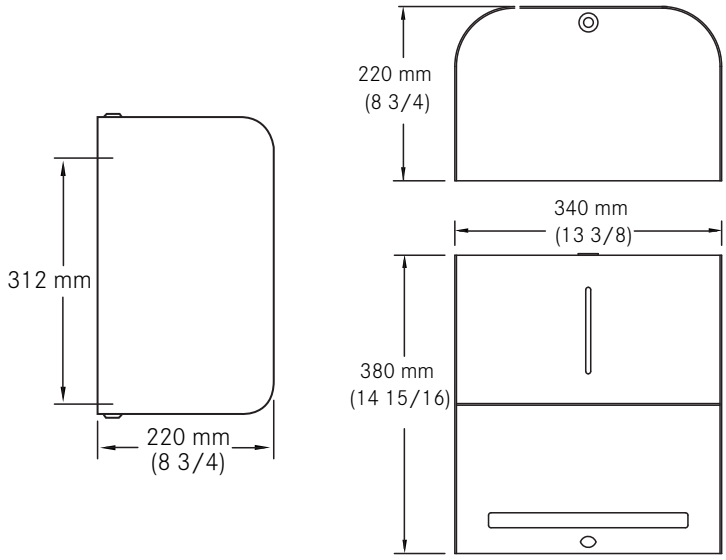

Distributeur de serviettes en papier électronique sans contact Franke Commercial XINOX® « Big Spender » #XINX630, pour montage mural, 340 mm x 380 mm x 225 mm (13-3/8 po x 14-15/16 po x 8-7/8 po) de projection, fabriqué en acier inoxydable nuance 18-10 type 304, de 2 mm d'épaisseur (calibre 14), surface au fini satiné, traitement InoxPlus® breveté, pour réduire les marques de doigts et faciliter le nettoyage, détecteur de présence infrarouge, dispositif de verrouillage avec clé XINOX® standard, commande permettant de régler la longueur de papier dans le boîtier à trois valeurs : 100, 250 et 300 mm (4, 10 et 12 po), accessoires de montage, alimenté par 4 piles D standards de 1,5 V (non comprises). Conçu pour des rouleaux de papier d'une largeur maximale de 210 mm (8-1/4 po) et d'un diamètre maximal de 220 mm (8-11/16 po). Fournir une surface de fixation adéquate et se conformer aux codes locaux pour les exigences sur l'accès universel.